Ventilhebel, Indizierstutzen zu Tafel D 614.

Stückliste zu Tafel D 614 und 615.
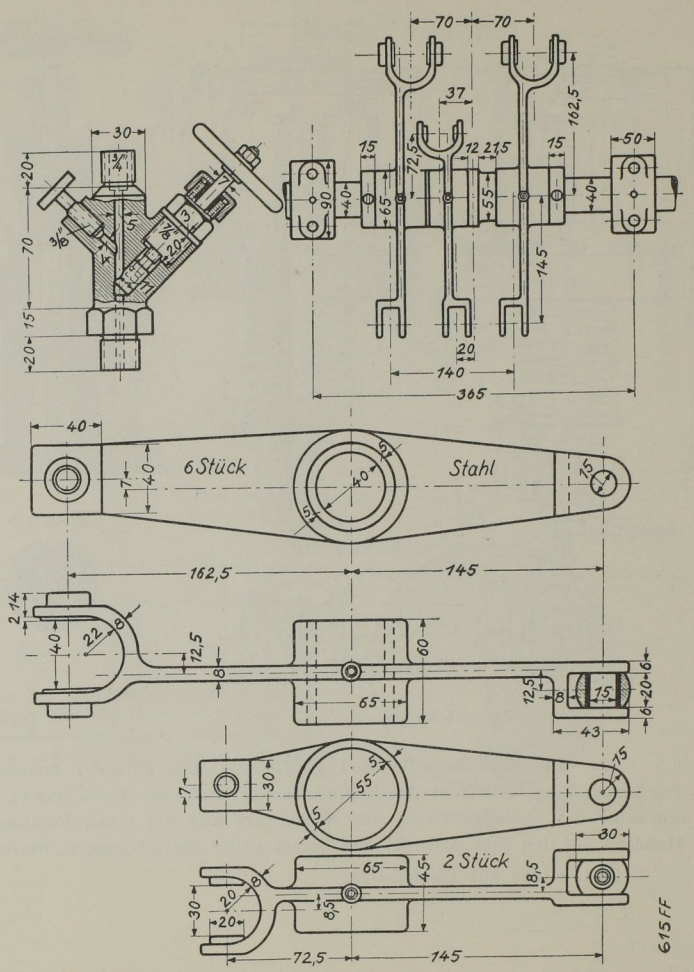
6 Stück	Ventilkörbe mit Paßsitz und Ventilsitz	Hartguß
6 „	Ventilspindeln mit aufgeschraubten Ventiltellern	Nickelstahl
6 „	Ventilfedern	Federstahl
2 „	Gehäuse zum Anlaßventil	Stahlguß
2 „	Ventilspindeln	Nickelstahl
2 „	Entlastungskolben (aufgeschraubt)	Bronze
1 „	Gehäuse	Stahlguß
1 „	Spindel mit Dichtungskolben	Stahl
3 „	Ventilhebel für Einlaßventil	„
3 „	Ventilhebel für Auslaßventil	„
2 „	Ventilhebel für Anlaßventil	„
3 „	Indizierstutzen	„