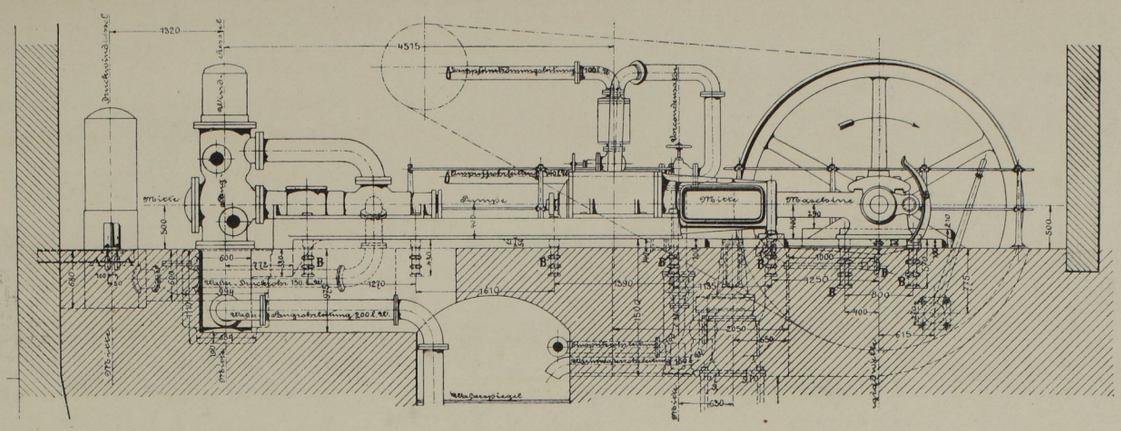

Abb. 5. Seitenansicht der Maschine. Massst. 1 : 75.

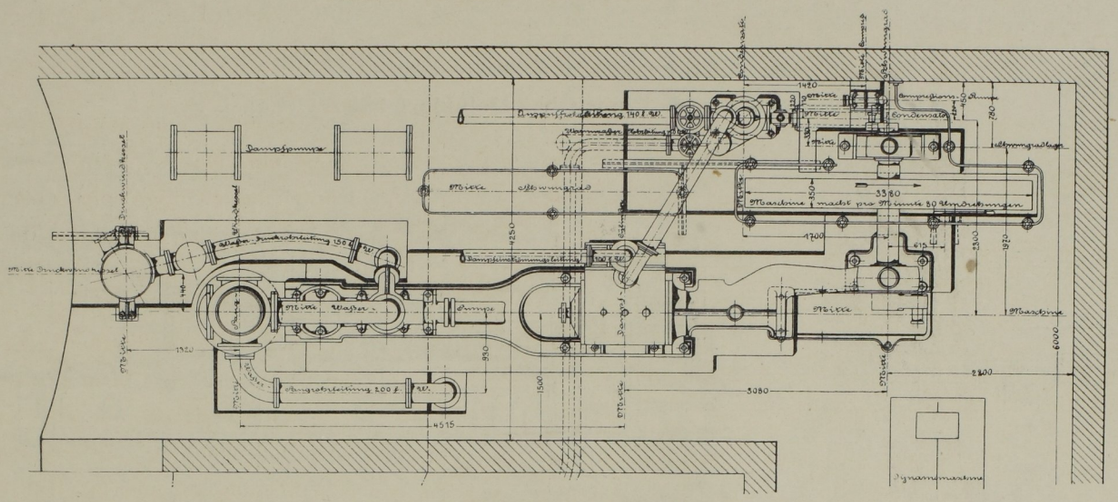

Abb. 6. Grundriss der Maschine. Massst. 1 : 75.

Unterirdische Wasserhaltung der Lythandragrube.

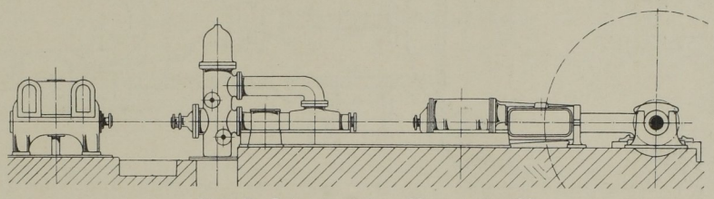

Abb. 7. Seitenansicht. Massst. 1 : 100.

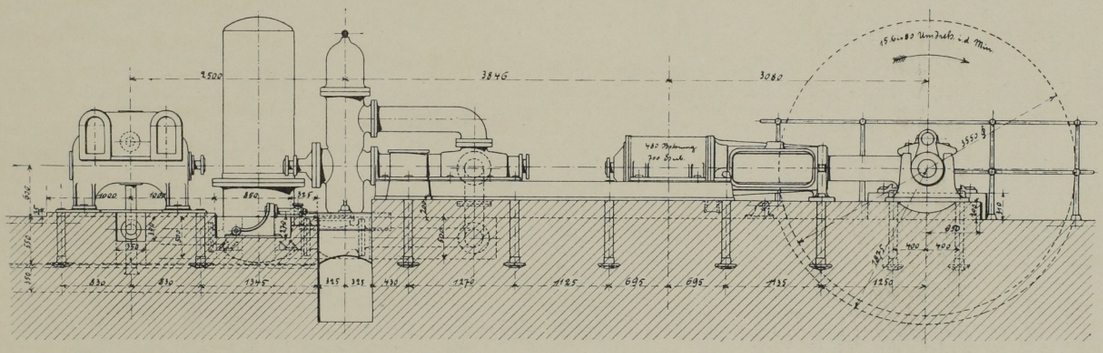

Abb. 8. Seitenansicht. Massst. 1 : 75.

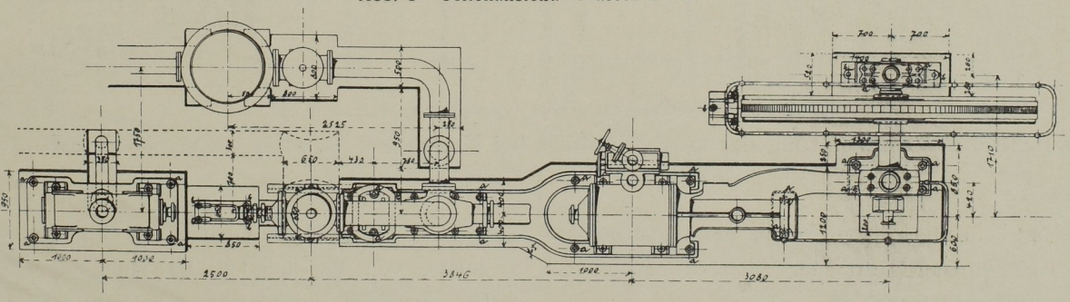

Abb. 9. Grundriss. Massst. 1 : 75.

Unterirdische Wasserhaltung des Alexander-Schachtes in Planitz, gebaut von der Sächsischen Maschinenfabrik in Chemnitz.