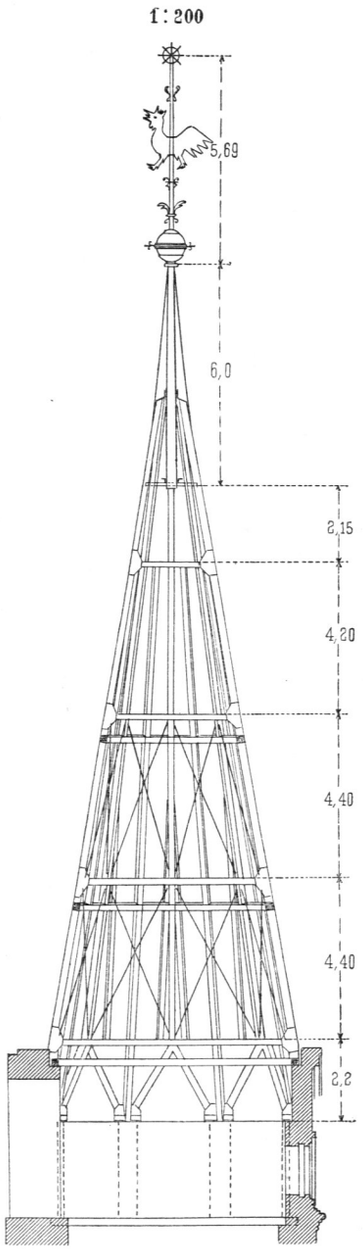

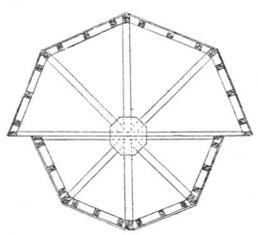

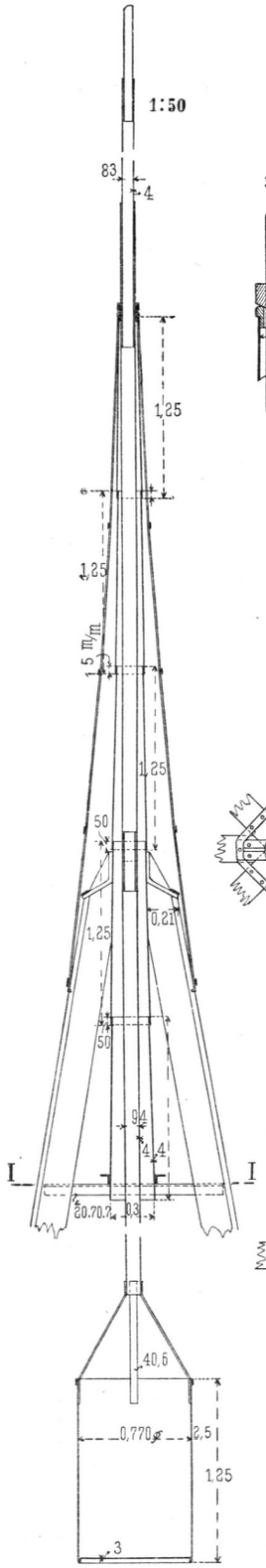

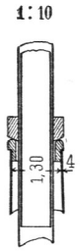

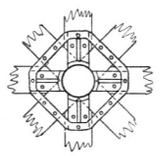

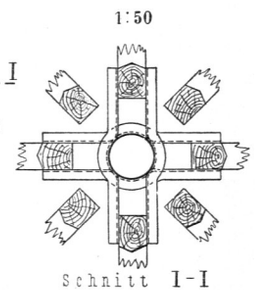

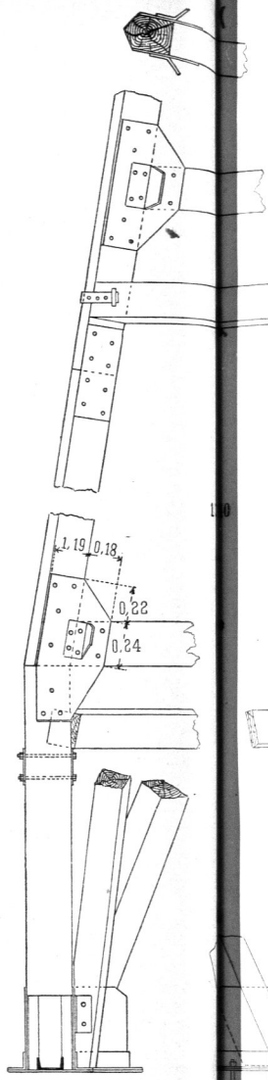

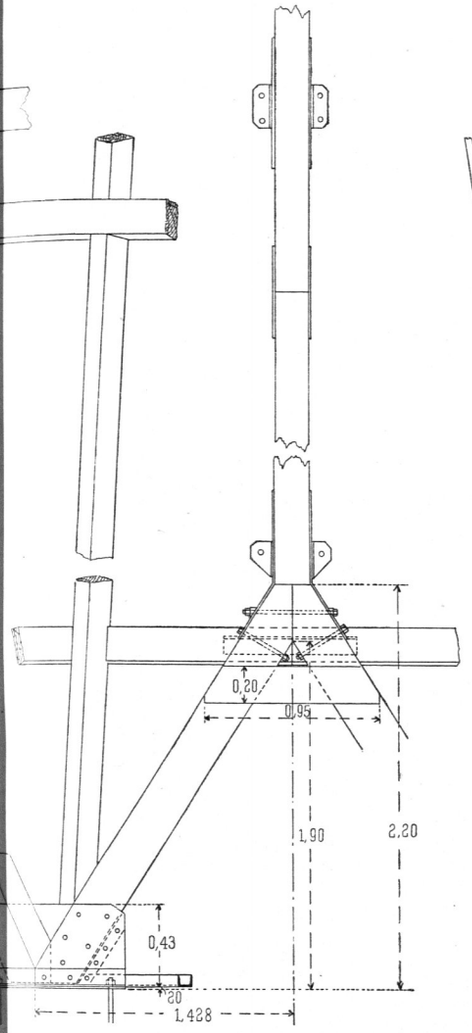

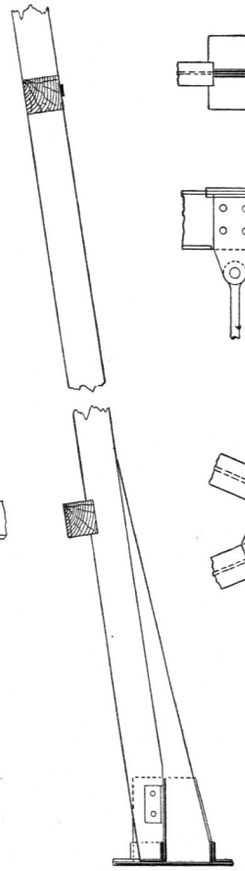

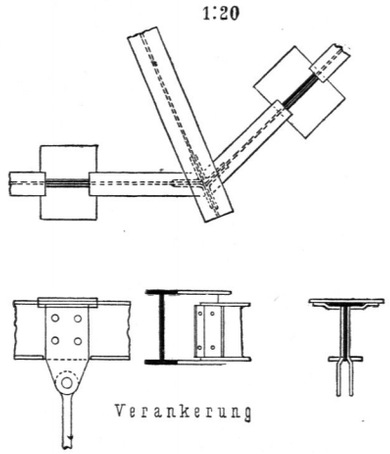

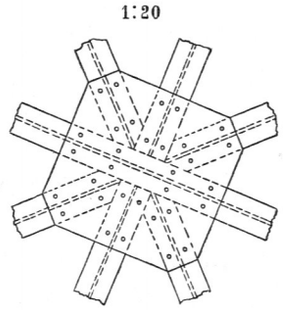

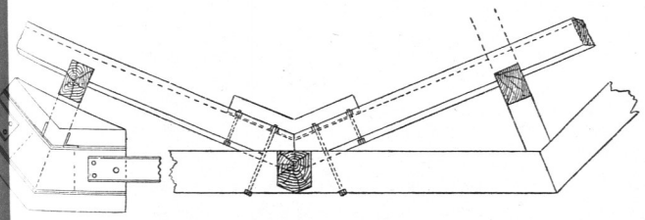

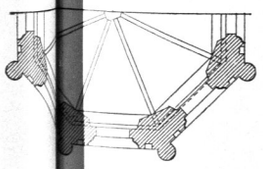

Von der Kirche zu Plagwitz-Leipzig.

Nach freundlichen Mittheilungen des Herrn Geh. Regierungsraths Professor *Otzen* in Berlin.